Pied PDK7-B40 Plus

FR 1.2026

Informations sur la sécurité et la maintenance

Litex Promo Sp. z o.o. informe qu'avant toute utilisation du pied pour parasol, il est impératif de lire attentivement et de respecter le présent mode d'emploi.

Le fabricant Litex Promo Sp. z o.o. décline toute responsabilité pour les dommages résultant du non-respect de ce mode d'emploi. Les Conditions Générales de Vente applicables aux transactions avec l'Acheteur sont disponibles à l'adresse : https://litexpromo.fr/conditions-generales-de-vente/

Le pied a été conçu pour servir de lest pour parasol et est exclusivement destiné à cet usage. Il doit être utilisé uniquement :
- conformément à sa destination, c'est-à-dire comme lest pour un parasol,
- dans un état technique approprié (sans fissures, sans dommages des éléments métalliques, sans poignées cassées, sans fils saillants).

Toute anomalie susceptible d'affecter la sécurité et le bon fonctionnement du pied doit être immédiatement éliminée ; dans le cas contraire, son utilisation est interdite. Les dommages mineurs (rayures, éraflures, petits éclats de béton) sont admissibles et n'empêchent pas une utilisation sûre du produit.

Toutes les opérations décrites dans le mode d'emploi doivent être effectuées conformément aux instructions.
Toute défaillance ou défaut constaté doit faire l'objet d'une consultation avec le vendeur. Les réparations effectuées par l'utilisateur sont interdites et se font à ses propres risques.

Attention
Le pied doit être transporté et installé par au moins deux personnes.
Le pied est exclusivement destiné à être manipulé par des adultes. Il ne convient pas aux enfants ni aux personnes nécessitant une surveillance particulière.

Le pied du parasol doit être mis à niveau.

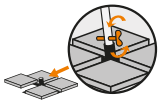

Le pied doit être placé sur une surface stable et dure.
Le parasol doit être fixé au pied à l'aide d'une vis dédiée.

> ...

Le pied de parasol doit être adapté au type de parasol concerné, conformément aux indications du fabricant (l'icône apposée sur l'étiquette du parasol – exemple ci-contre – indique que le pied doit peser plus de … kg).
Le poids du pied dépend du modèle de parasol.

Attention : Risque d'accident !
Le produit est lourd – il convient de faire preuve d'une prudence particulière lors de son déplacement. Avant le montage du parasol, il convient de s'assurer que le pied est correctement installé et stable. En raison de son poids, il doit être transporté par au moins deux adultes. Après installation du pied, insérer le parasol dans l'embout du pied et le fixer en serrant la vis de fixation incluse jusqu'à résistance maximale. Pendant l'exploitation, le serrage de toutes les vis du pied ainsi que de l'embout doit être vérifié régulièrement.

Entretien et maintenance
Le pied doit être vérifié soigneusement après le premier montage. Une inspection technique doit être effectuée au moins une fois par an. Il est recommandé de porter une attention particulière aux assemblages des éléments de construction, à toute corrosion éventuelle des matériaux ainsi qu'à leur résistance. Il est recommandé de :
- vérifier l'état du pied et remplacer tout élément endommagé,
- vérifier que toutes les vis sont correctement serrées et resserrer celles desserrées,
- vérifier l'état du revêtement galvanisé ; en cas d'usure, le protéger à nouveau.
- Pour augmenter la durabilité du béton, appliquer un produit d'imprégnation sur une surface propre et sèche, de préférence après environ 4 semaines d'utilisation.

Stockage
Le pied et toutes ses pièces doivent être stockés sous abri. Afin d'éviter la corrosion, il doit être protégé de l'humidité.

Service et pièces détachées
Pour toute question concernant le montage ou la commande de pièces détachées, contacter le service client (coordonnées disponibles sur www.litexpromo.fr ou par e-mail : info@litex.pl).
En cas de réclamation, celle-ci doit être enregistrée via le formulaire disponible sur www.litexpromo.fr.

Support
Des questions ? Des doutes ? Contactez-nous : info@litex.pl

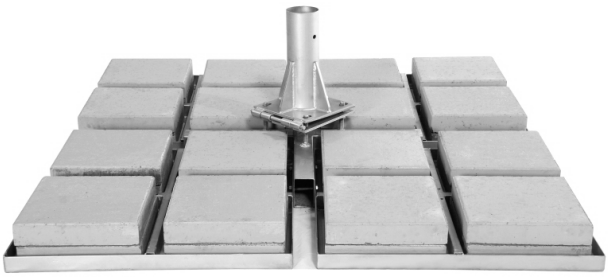

www.litex.pl
Litex Promo Sp. z o.o.
ul. Staroprzygodzka 117, 63-400 Ostrów Wielkopolski, POLAND
tel.: +48 62 737 57 00, e-mail: info@litex.pl

Pied PDK7-B40 Plus

FR 1.2026

Manuel d'installation

Contenu du kit

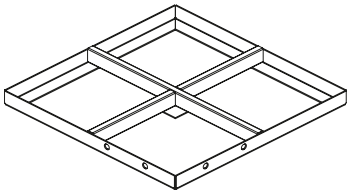
x4

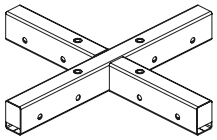
x1

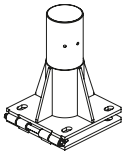
x1

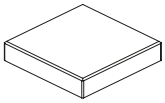
x32

x1
M12x160

x8
M16x110

x4
M20x140

x12
M20

x8
M16

x4
M20

x1
M12

x16
M16

x16
M20

x2
M12

Outils nécessaires

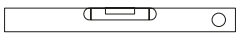
x1

x1

x1

x1

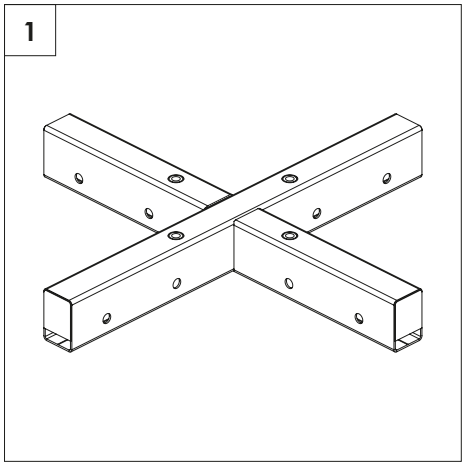

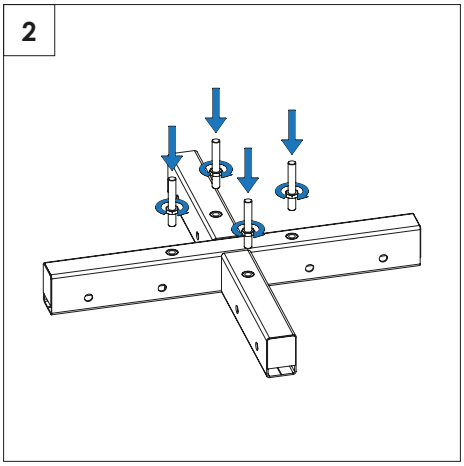

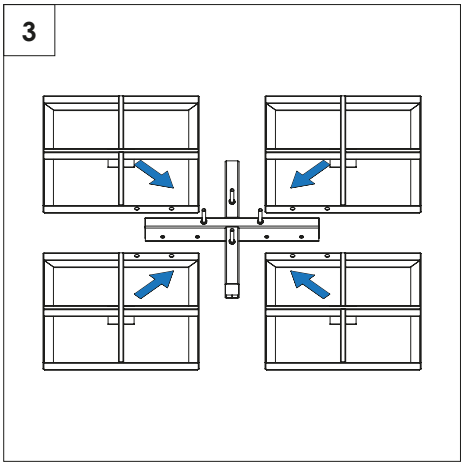

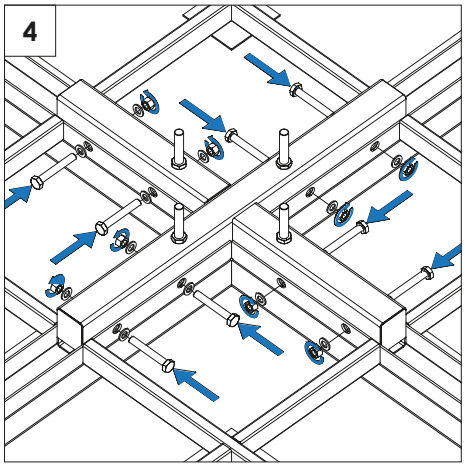

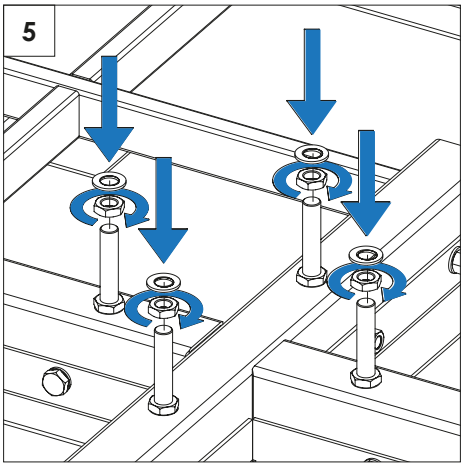

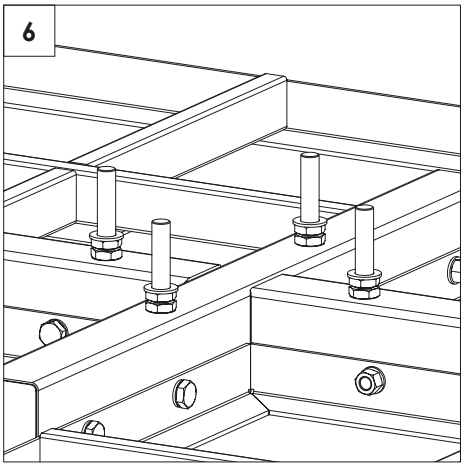

www.litex.pl
Litex Promo Sp. z o.o.
ul. Staroprzygodzka 117, 63-400 Ostrów Wielkopolski, POLAND
tel.: +48 62 737 57 00, e-mail: info@litex.pl

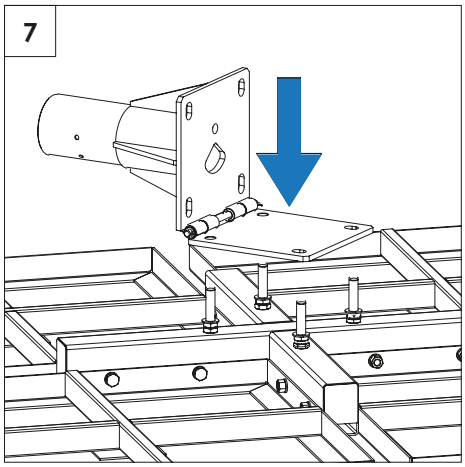

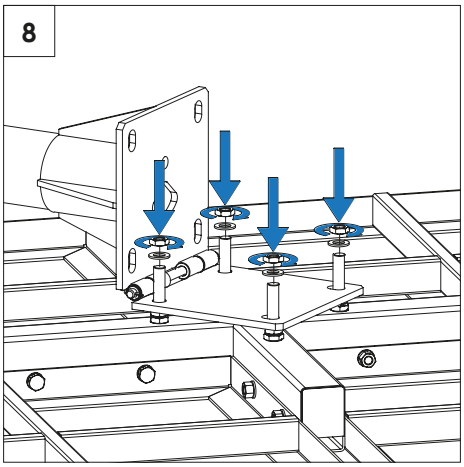

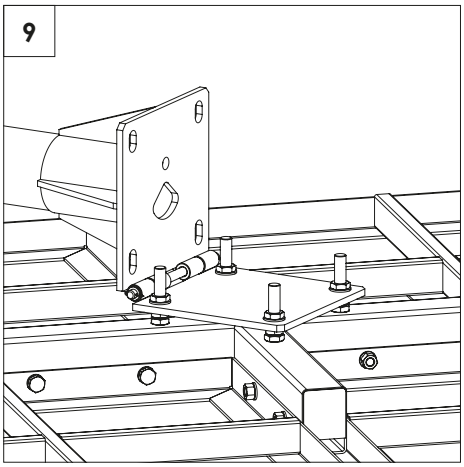

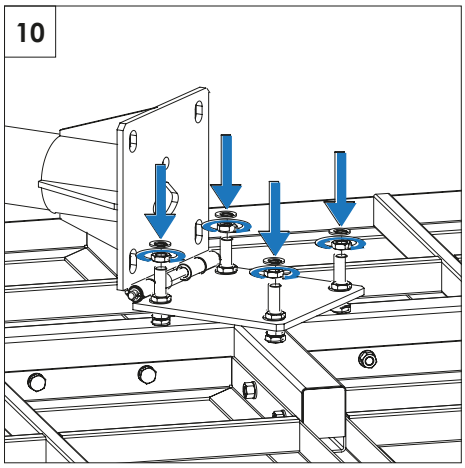

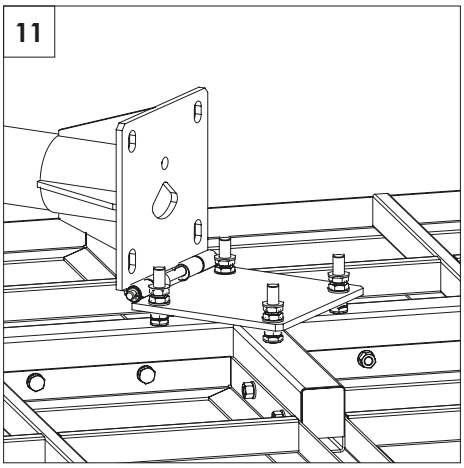

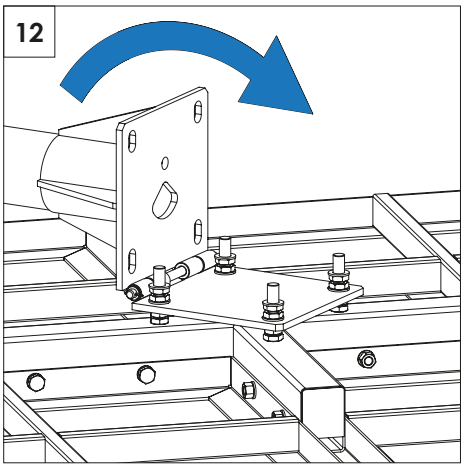

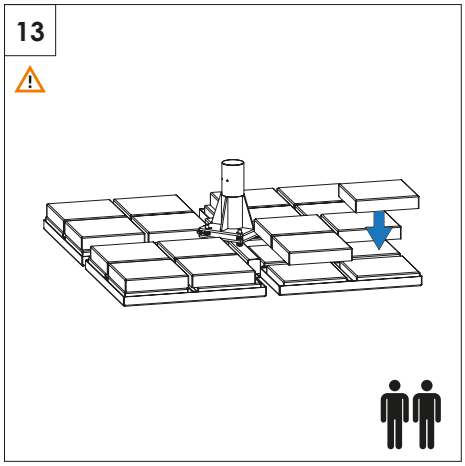

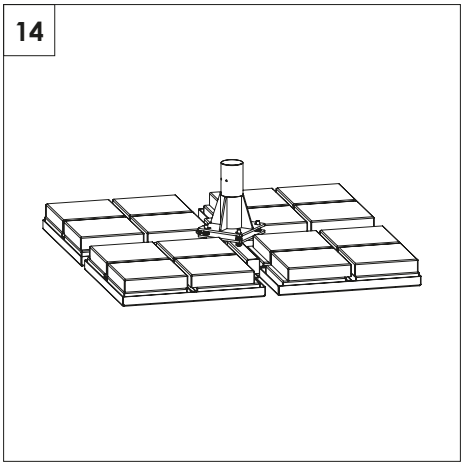

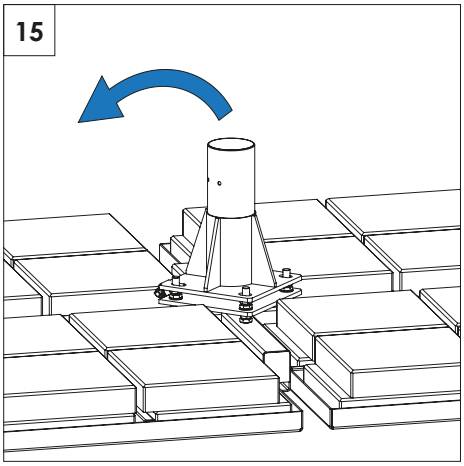

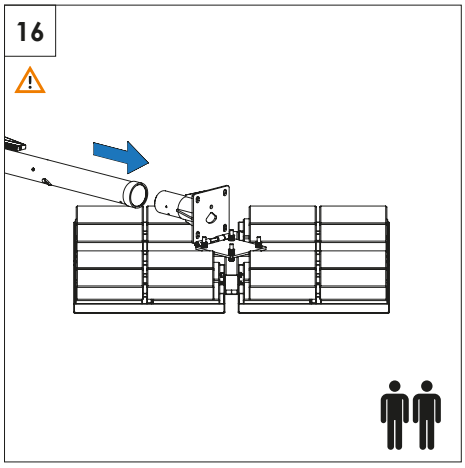

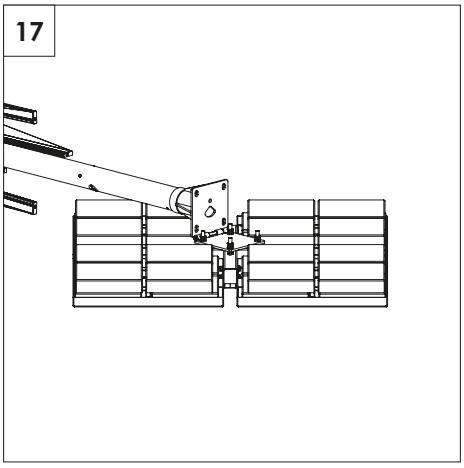

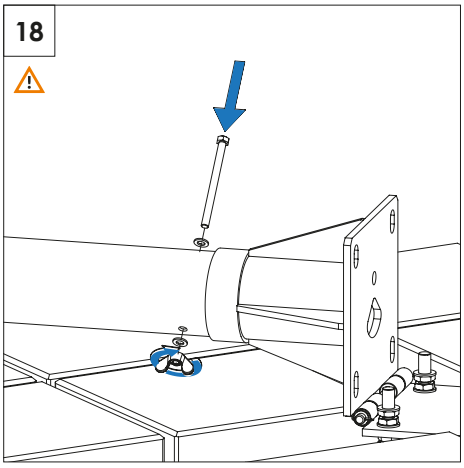

www.litex.pl
Litex Promo Sp. z o.o.
ul. Staroprzygodzka 117, 63-400 Ostrów Wielkopolski, POLAND
tel.: +48 62 737 57 00, e-mail: info@litex.pl

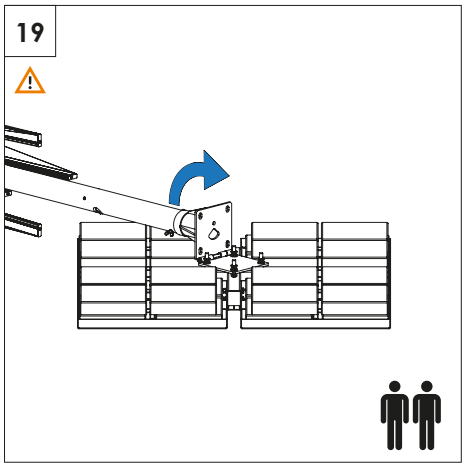

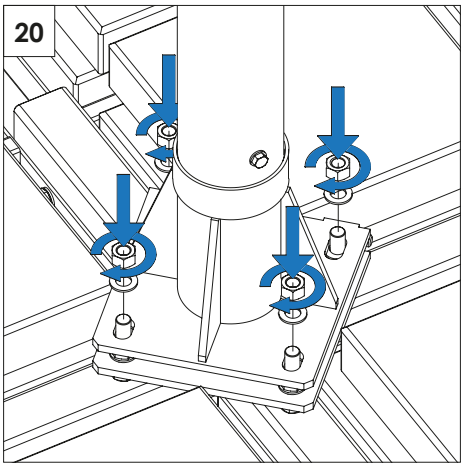

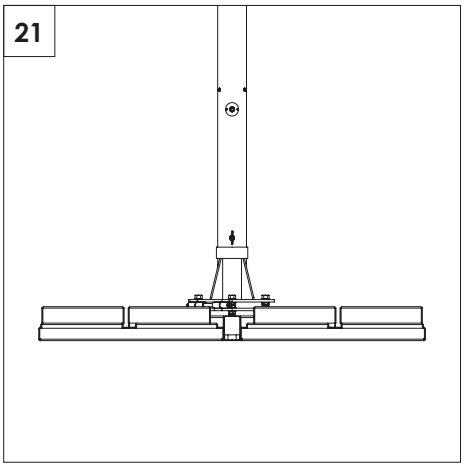

Schéma de démontage

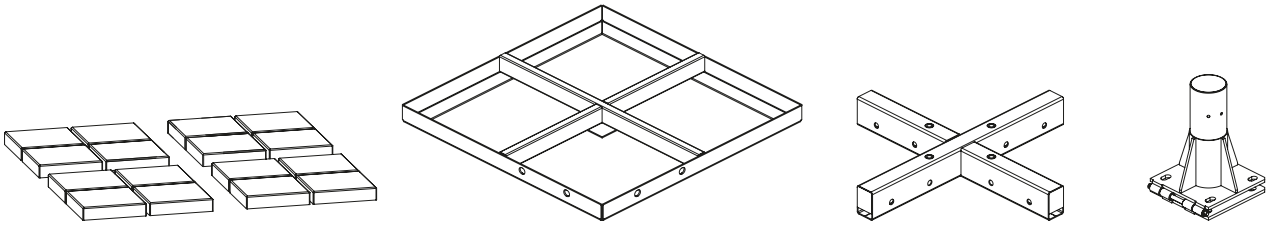

Béton | Acier | Acier | Acier

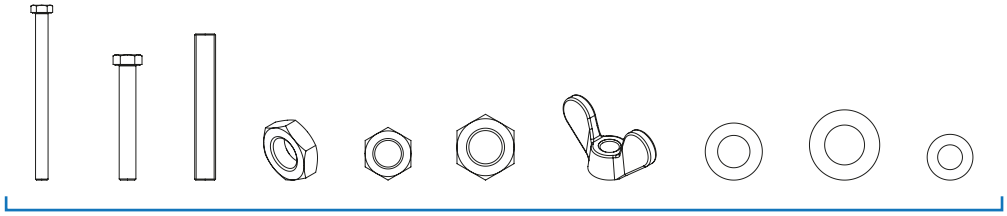

Acier

Outils nécessaires

Acier

Durée d'utilité : aussi longtemps que le produit conserve ses qualités utiles. Le démontage est effectué par le propriétaire du produit.
Méthode de recyclage : tri selon les matériaux. Travail manuel requis.

www.litex.pl
Litex Promo Sp. z o.o.
ul. Staroprzygodzka 117, 63-400 Ostrów Wielkopolski, POLAND
tel.: +48 62 737 57 00, e-mail: info@litex.pl