Pied PDZ

FR 1.2026

Informations sur la sécurité et la maintenance

Litex Promo Sp. z o.o. informe qu'avant toute utilisation du pied pour parasol, il est impératif de lire attentivement et de respecter le présent mode d'emploi.

Le fabricant Litex Promo Sp. z o.o. décline toute responsabilité pour les dommages résultant du non-respect de ce mode d'emploi. Les Conditions Générales de Vente applicables aux transactions avec l'Acheteur sont disponibles à l'adresse : https://litexpromo.fr/conditions-generales-de-vente/

Le pied a été conçu pour assurer la fixation permanente d'un parasol au sol et est destiné exclusivement à cet usage. Il doit être utilisé uniquement :
- conformément à sa destination, c'est-à-dire pour fixer un parasol au sol ;
- en bon état, c'est-à-dire sans dommages.

Toute anomalie susceptible d'affecter la sécurité et le bon fonctionnement du pied doit être immédiatement éliminée ; dans le cas contraire, son utilisation est interdite. Les dommages mineurs (rayures, éraflures) sont admissibles et n'empêchent pas une utilisation sûre du produit.

Toutes les opérations décrites dans le mode d'emploi doivent être effectuées conformément aux instructions.
Toute défaillance ou défaut constaté doit faire l'objet d'une consultation avec le vendeur. Les réparations effectuées par l'utilisateur sont interdites et se font à ses propres risques.

⚠ **Attention**
Le pied est exclusivement destiné à être manipulé par des adultes. Il ne convient pas aux enfants ni aux personnes nécessitant une surveillance particulière. Le pied doit être fixé de manière permanente sur une surface stable et correctement préparée, conformément aux instructions de montage. Le parasol doit être correctement installé sur le pied et sécurisé à l'aide de la vis de sécurité fournie avec le produit.

Le pied du parasol doit être mis à niveau.

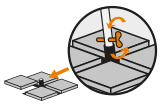

Le pied doit être placé sur une surface stable et dure.
Le parasol doit être fixé au pied à l'aide d'une vis dédiée.

> ...

Le pied de parasol doit être adapté au type de parasol concerné, conformément aux indications du fabricant (l'icône apposée sur l'étiquette du parasol – exemple ci-contre – indique que le pied doit peser plus de … kg).
Le poids du pied dépend du modèle de parasol.

⚠ **Attention : Risque d'accident !**
Avant de procéder au montage du parasol, il convient de s'assurer que le pied a été correctement et durablement fixé sur une surface stable et correctement préparée, conformément aux instructions de montage. Installer ensuite le parasol sur le pied et le sécuriser à l'aide de la vis de sécurité fournie avec le produit. Serrer la vis jusqu'en butée. Pendant toute la durée d'utilisation, l'utilisateur doit vérifier régulièrement le serrage de toutes les vis.

Entretien et maintenance
Le pied doit être vérifié soigneusement après le premier montage. Une inspection technique doit être effectuée au moins une fois par an. Il est recommandé de porter une attention particulière aux assemblages des éléments de construction, à toute corrosion éventuelle des matériaux ainsi qu'à leur résistance. Il est recommandé de :
- vérifier l'état du pied et remplacer tout élément endommagé,
- vérifier que toutes les vis sont correctement serrées et resserrer celles desserrées,
- vérifier l'état du revêtement galvanisé ; en cas d'usure, le protéger à nouveau.

Stockage
Après la saison d'utilisation, pour des raisons de sécurité, il convient de dévisser et de retirer le tube du pied utilisé pour l'installation du parasol, puis de le stocker sous abri, dans un endroit à l'abri de l'humidité, afin de prévenir la corrosion.

Service et pièces détachées
Pour toute question concernant le montage ou la commande de pièces détachées, contacter le service client (coordonnées disponibles sur www.litexpromo.fr ou par e-mail : info@litex.pl).
En cas de réclamation, celle-ci doit être enregistrée via le formulaire disponible sur www.litexpromo.fr.

Support
Des questions ? Des doutes ? Contactez-nous : info@litex.pl

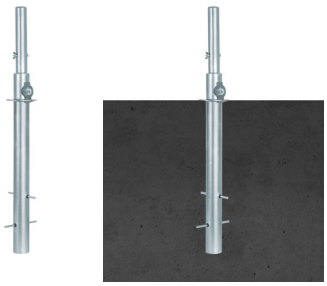

www.litex.pl
Litex Promo Sp. z o.o.
ul. Staroprzygodzka 117, 63-400 Ostrów Wielkopolski, POLAND
tel.: +48 62 737 57 00, e-mail: info@litex.pl

Pied PDZ

FR 1.2026

Manuel d'installation

Contenu du kit

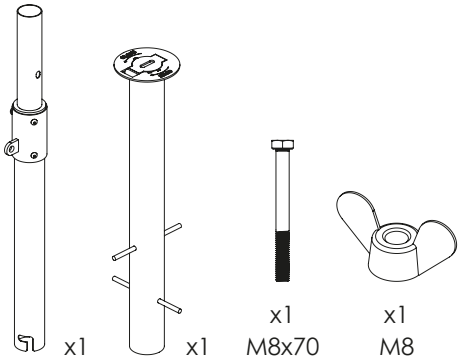

Outils nécessaires

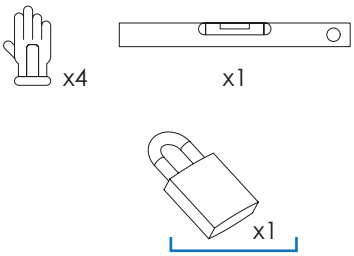

Le cadenas ne fait pas partie du kit.
Il doit être acheté séparément.

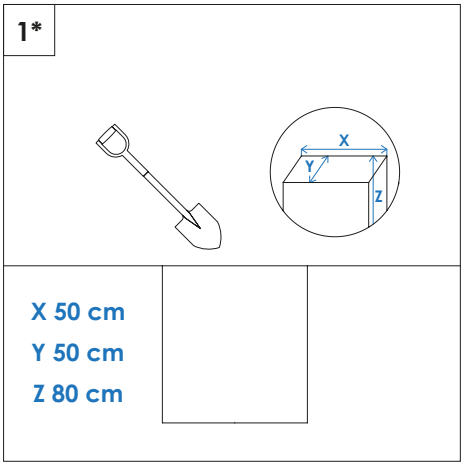

*Les dimensions finales doivent être adaptées au type de sol.

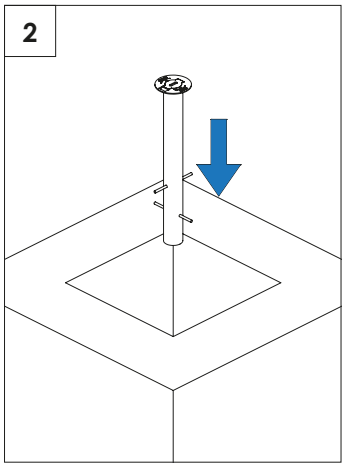

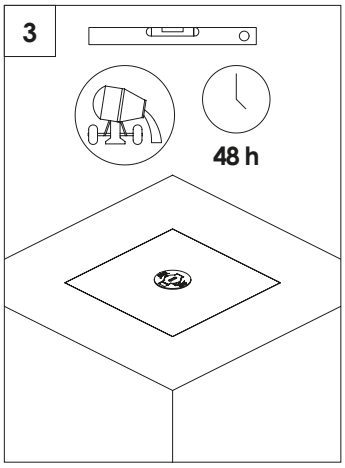

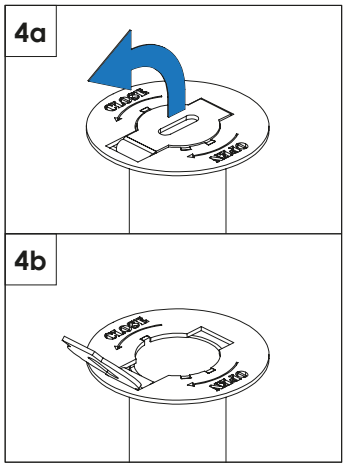

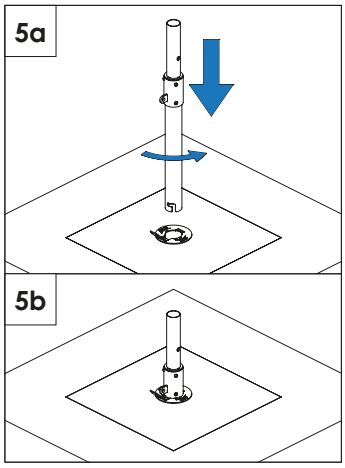

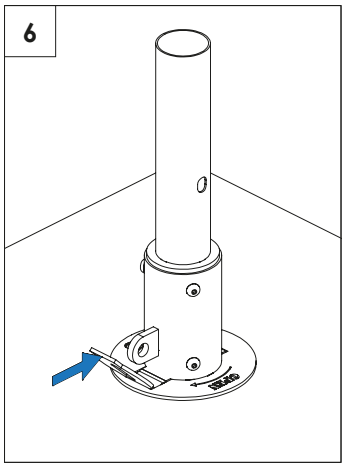

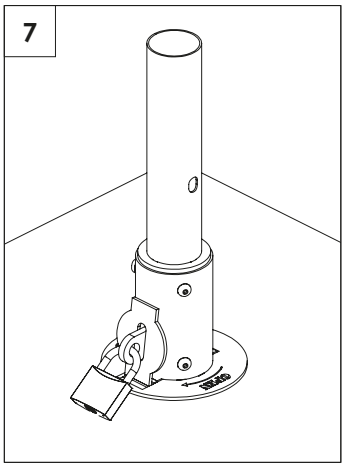

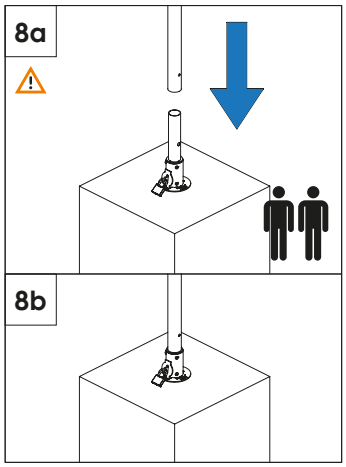

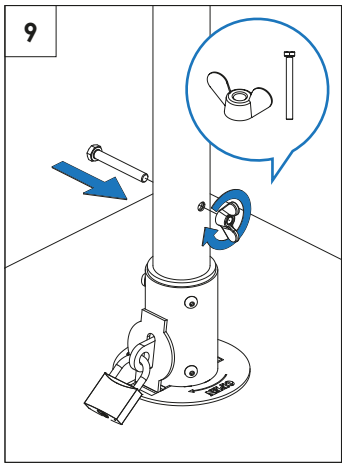

Schéma de démontage

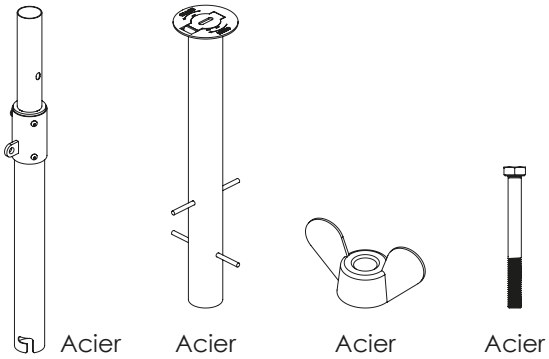

Outils nécessaires

x4

Acier

Durée d'utilité : aussi longtemps que le produit conserve ses qualités utiles.
Le démontage est effectué par le propriétaire du produit.
Méthode de recyclage : tri selon les matériaux.
Travail manuel requis.

www.litex.pl
Litex Promo Sp. z o.o.
ul. Staroprzygodzka 117, 63-400 Ostrów Wielkopolski, POLAND
tel.: +48 62 737 57 00, e-mail: info@litex.pl